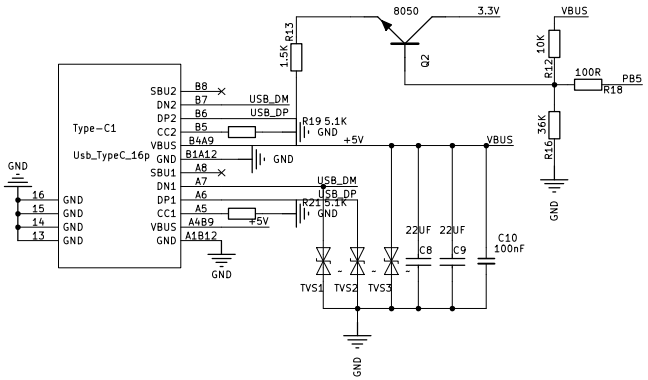

typc接口

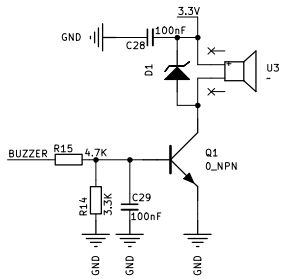

蜂鸣器

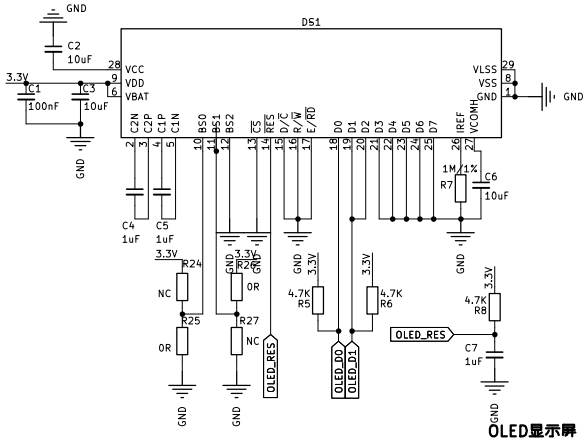

OLED显示屏

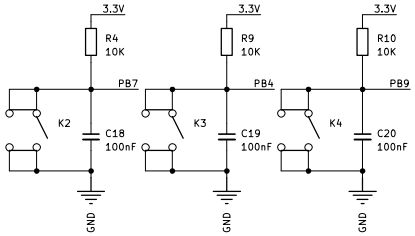

确认按键

向上按键

向下按键

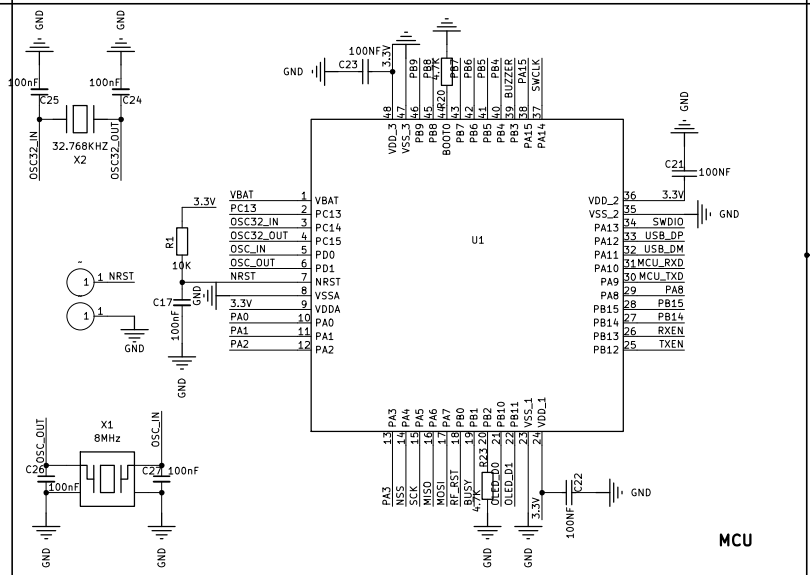

MCU

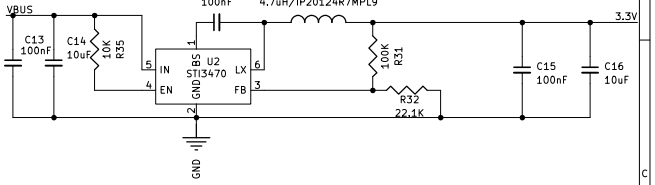

DCDC

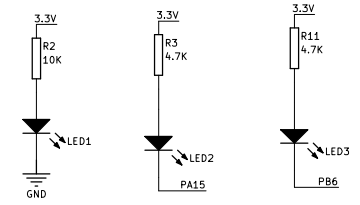

PWR指示灯

TXD显示灯

RXD显示灯

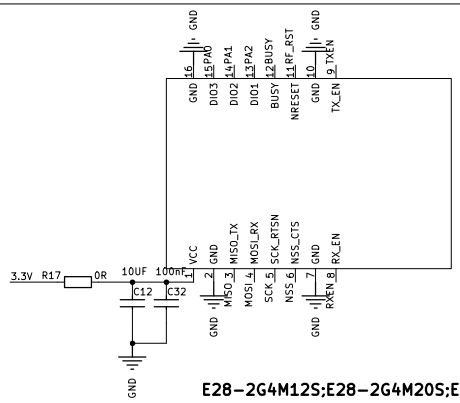

E28-2G4M12S;E28-2G4M20S;E28-2G4M27S

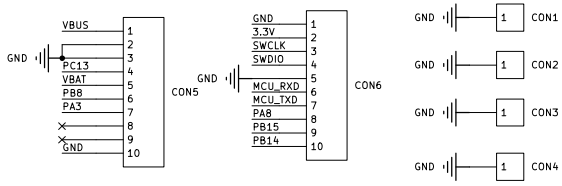

排针

SMA头

Sheet: /
File: 10998-V1.0.kicad_sch

Title:

Size: A3	Date:	Rev:
KiCad E.D.A. 9.0.3		Id: 1/1